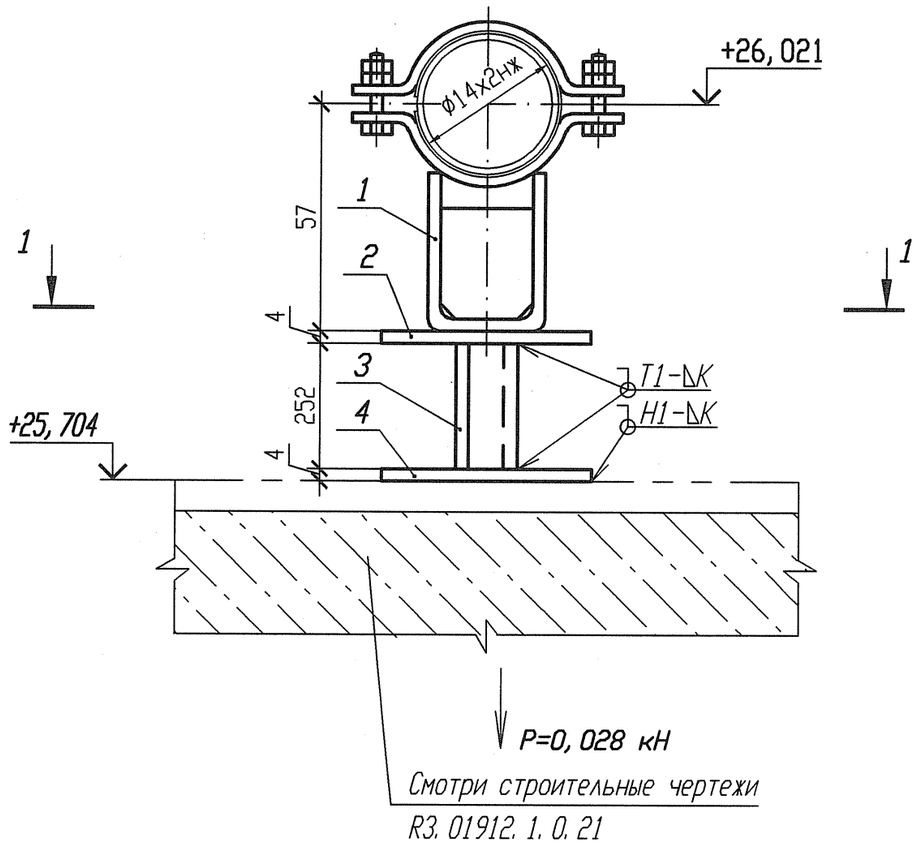

Спецификация деталей

Поз.	Обозначение	Наименование	Кол.	Материал	Масса, кг ед.	Масса, кг общ.	Приме-чание
1	Л8-511. 000-01	Опора 14	1	Сборный	0, 42	0, 42	
2	ГОСТ 19903-74	Лист Б-ПН 4х80х130	1	Ст 3 сп 5 ГОСТ 14637-89	0, 3266	0, 3266	
3	ГОСТ 8509-93	Уголок В- 40х40х4 l=252	2	Ст 3 сп 5 ГОСТ 535-2005	0, 6098	1, 2196	
4	ГОСТ 19903-74	Лист Б-ПН 4х90х90	1	Ст 3 сп 5 ГОСТ 14637-89	0, 2543	0, 2543	
	ГОСТ 2246-70	Проволока		СВ-04Х19Н11М3		-	
	ГОСТ 9467-75	Электроды		УОНИИ 13/45		-	
					Итого:		2, 2205

Разрез 1-1

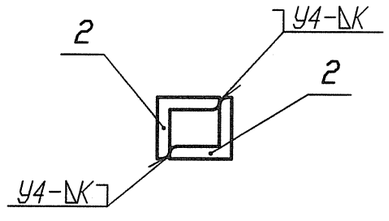

1 Привязку опоры смотри 3ТС10Z05.
2 Сварку производить по ГОСТ 5264-80.
3 Отметка трубопровода подлежит уточнению в соответствии с уклоном трубопровода.
4 Р - максимальная нагрузка на опору с учетом сейсмических воздействий.
5 Катет шва (К) принять по наименьшей толщине свариваемых деталей.
6 Изготовить один комплект.

Изм.	Кол. уч.	Лист	Nдок.	Подпись	Дата
Инж. 2к.		Сидоренко			17.05
Пров. инж. 2к.		Случевская			17.05
Пров. вед. инж.		Махотина			17.05
Нач. гр.		Хубрев			17.05
Н. контр.		Краснояров			24.05

АРХИВНЫЙ ЭКЗЕМПЛЯР

Инв. N подл. R3. 03733. 1. 0. 13
Лист 139

R3. TC10. 3012. 013. 01. 00. 016

Ростовская АЭС Блок 3

Редкторное отделение Герметичная часть Трубопроводы безопасной очистки воды I контура Рр больше 2. 2 МПа	Стадия	Лист	Листов
	Р	1	1
Опора скользящая 3ТС10У016	ОАО "НИАЭП" 2012		

Инв. N подл. | Подп. и дата | Взам. инв. N
R3. 03733. 1. 0. 13

Формат А3

Формат А3